TAŞINABİLİR ŞARJ CİHAZLARI

Pro Mobile 2 · 11 kW

Üç Fazlı · 3,7 - 11 kW · 8 m kablo

ÜRÜN KODU
BEV-2441-0002



TEKNİK RESİM

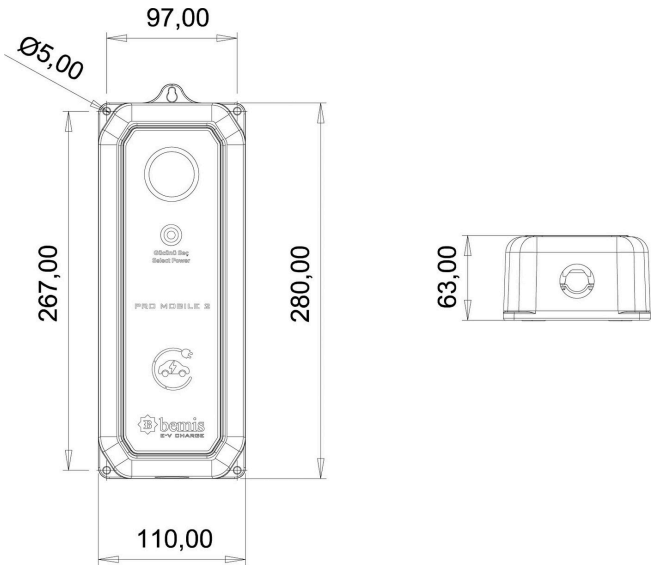

ELEKTRİKSEL ÖZELLİKLER

Güç	3,7 - 11 kW
Faz	Üç Fazlı
Frekans	50/60 Hz
Akım	6A - 16A
Kablo Uzunluğu	8 metre
Giriş Kablosu	70 cm
Giriş	380/415 V AC, Trifaze
Şarj Modu	Mod 2

MEKANİK & ÇEVRESEL

IP Sınıfı	IP65
Darbe Dayanımı	IK08
Gövde Malzemesi	PA6 %30GF
Kablo Tipi	Tip 2
Kablo Kesiti	5 × 2,5 mm² + 1 × 0,75 mm² ttr
Ölçüler (G×D×Y)	97 × 63 × 280 mm
Çalışma Sıcaklığı	-30°C ~ +55°C

GENEL

Fiş	16A 5P Fiş
Aksesuar	Çanta
Adaptör	BKT-0108-2211 · 16A Fiş – 16A 5P Priz
Standart	IEC 62752, IEC 61851
Koruma Fonksiyonları	Aşırı Akım, Aşırı Gerilim, Kaçak Akım, Hata Uyarısı

Pro Mobile 2, sabit kurulum gerektirmeden prize takılarak kullanılan taşınabilir AC şarj cihazıdır. Evde, iş yerinde ve yolculukta yedek şarj çözümü olarak; filo ve servis araçlarında ise araçla birlikte taşınan ekipman olarak tercih edilir.

Mobil Uygulama · LCD Ekran · WiFi · IP65 · IK08

Bemis Teknik Elektrik A.Ş.
Bursa Organize San. Bölgesi Yeşil Cad. No:19, 16220 Nilüfer / Bursa
T: +90 224 363 30 65 · info@bemis.com.tr · bemisevcharge.com.tr

Bemis, teknik özelliklerde önceden haber vermeksizin değişiklik yapma hakkını saklı tutar.