TAŞINABİLİR ŞARJ CİHAZLARI

Mini Mobile 3,7 kW – Tek Fazlı · 2,3 - 3,7 kW · 5 m

ÜRÜN KODU **BEV-1111-0001**



TEKNİK RESİM

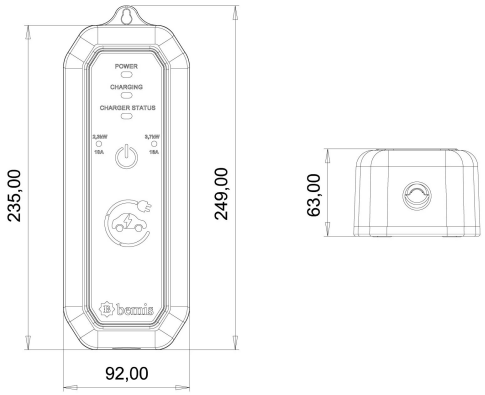

GÜÇ	FAZ	FREKANS	AKIM	KABLO UZUNLUĞU	GİRİŞ KABLOSU
2,3 - 3,7 kW	Tek Fazlı	50/60 Hz	10A - 16A	5 metre	150 cm

ÜRÜN AÇIKLAMASI

Mini Mobile 3,7 kW – Tek Fazlı · 2,3 - 3,7 kW · 5 m (BEV-1111-0001), sabit kurulum gerektirmeden prize takılarak kullanılan taşınabilir AC şarj cihazıdır. Temel teknik değerleri: Güç: 2,3 - 3,7 kW; Faz: Tek Fazlı; Akım: 10A - 16A; Kablo Uzunluğu: 5 metre. Öne çıkan özellikleri: Aşırı Akım, Aşırı Gerilim ve Kaçak Akım Koruması. Evde, iş yerinde ve yolculukta yedek şarj çözümü olarak; filo ve servis araçlarında ise araçla birlikte taşınan ekipman olarak tercih edilir. Teknik föyü bu sayfadan indirebilir, adet ve proje bilgilerinizle doğrudan üreticiden teklif isteyebilirsiniz.

TEKNİK ÖZELLİKLER

ELEKTRİKSEL ÖZELLİKLER	
Güç	2,3 - 3,7 kW
Faz	Tek Fazlı
Frekans	50/60 Hz
Akım	10A - 16A
Kablo Uzunluğu	5 metre
Giriş Kablosu	150 cm

MEKANİK & MALZEME	
IP Sınıfı	IP65
Gövde Malzemesi	PA6 %30GF
Kablo Tipi	Tip 2
Ölçüler (G×D×Y)	92 × 63 × 235 mm
Ağırlık	Ortalama 3,75 kg

GENEL	
Fiş	Standart Fiş (Schuko)
Aksesuar	Çanta
Çalışma Sıcaklığı	-30°C ~ +55°C
Şarj Modu	Mod 2
Giriş	200/250 V AC, Monofaze
Standart	IEC 62752, IEC 61851
Darbe Dayanımı	IK10
Koruma Fonksiyonları	Aşırı Akım, Aşırı Gerilim, Kaçak Akım, Hata Uyarısı

Bemis Teknik Elektrik A.Ş.
Bursa Organize San. Bölgesi Yeşil Cad. No:19, 16220 Nilüfer / Bursa
T: +90 224 363 30 65 · info@bemis.com.tr · bemis.com.tr

Bemis, teknik özelliklerde önceden haber vermeksizin değişiklik yapma hakkını saklı tutar.